PIK. 7,00

Skala pionowa 1:100

Skala pozioma 1:100

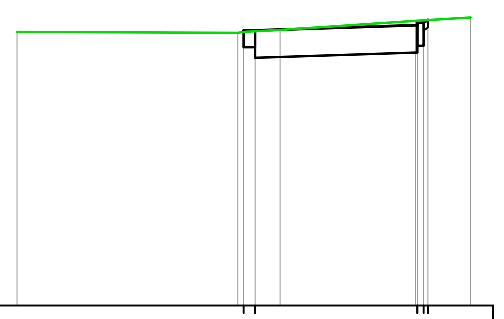

P.P. = 21,00m

RZĘDNE PROJEKTOWANE	24,64 24,64 24,71 24,74 24,74 24,78
RZĘDNE SPODU PROJ. NAWIERZCHNI	24,42 24,42 24,28 24,35 24,44 24,44
RZĘDNE TERENU	24,62 24,61 24,62 24,65 24,77 24,81
ODLEGŁOŚCI	-3,00 -0,08 0,00 0,15 0,48 2,27 2,30 2,38 2,44 3,00

PIK. 15,15

Skala pionowa 1:100

Skala pozioma 1:100

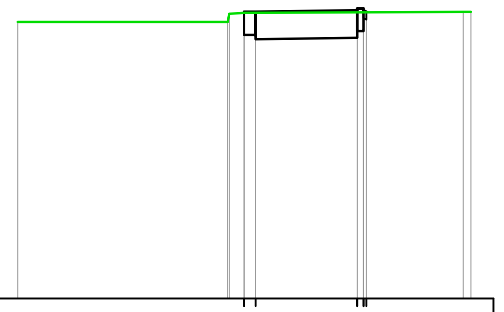

P.P. = 21,00m

RZĘDNE PROJEKTOWANE	24,79 24,79 24,81 24,84 24,84 24,81 24,79
RZĘDNE SPODU PROJ. NAWIERZCHNI	24,49 24,49 24,43 24,45 24,54 24,54
RZĘDNE TERENU	24,66 24,66 24,77 24,78 24,79 24,79
ODLEGŁOŚCI	-3,00 -0,22 -0,20 0,00 0,15 1,50 1,58 1,62 2,90 3,00

PIK. 30,00

Skala pionowa 1:100

Skala pozioma 1:100

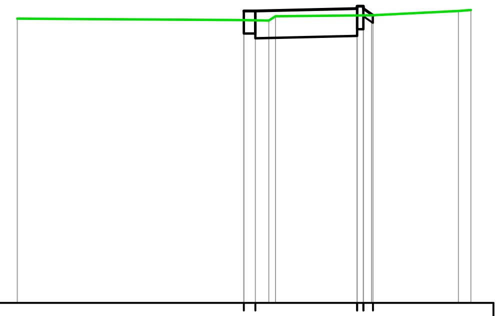

P.P. = 21,00m

RZĘDNE PROJEKTOWANE	24,87 24,87 24,90 24,93 24,93 24,90 24,81
RZĘDNE SPODU PROJ. NAWIERZCHNI	24,57 24,57 24,51 24,54 24,63 24,63
RZĘDNE TERENU	24,77 24,75 24,74 24,80 24,81 24,87 24,88
ODLEGŁOŚCI	-3,00 0,00 0,15 0,33 0,42 1,50 1,58 1,69 1,71 2,84 3,00

PIK. 38,00

Skala pionowa 1:100

Skala pozioma 1:100

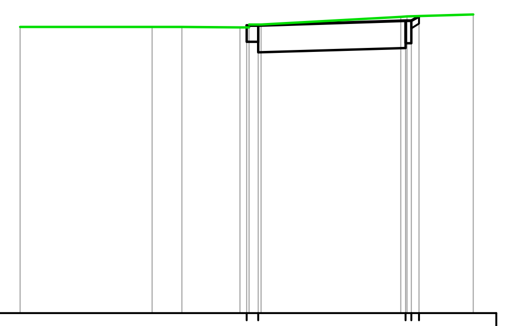

P.P. = 21,00m

RZĘDNE PROJEKTOWANE	24,81 24,81 24,87 24,87 24,93
RZĘDNE SPODU PROJ. NAWIERZCHNI	24,59 24,59 24,45 24,51 24,57 24,57
RZĘDNE TERENU	24,79 24,79 24,79 24,78 24,82 24,82 24,92 24,93 24,95
ODLEGŁOŚCI	-3,00 -1,25 -0,86 -0,09 0,00 0,03 0,15 0,19 2,04 2,10 2,12 2,18 2,28 3,00

PIK. 53,57

Skala pionowa 1:100

Skala pozioma 1:100

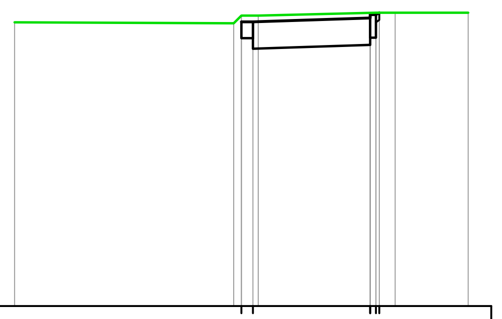

P.P. = 21,00m

RZĘDNE PROJEKTOWANE	24,76 24,76 24,81 24,85 24,85 24,88
RZĘDNE SPODU PROJ. NAWIERZCHNI	24,54 24,54 24,40 24,45 24,55 24,55
RZĘDNE TERENU	24,75 24,74 24,84 24,84 24,88 24,88 24,88
ODLEGŁOŚCI	-3,00 -0,10 0,00 0,15 0,22 1,70 1,78 1,82 2,03 3,00

PIK. 75,23

Skala pionowa 1:100

Skala pozioma 1:100

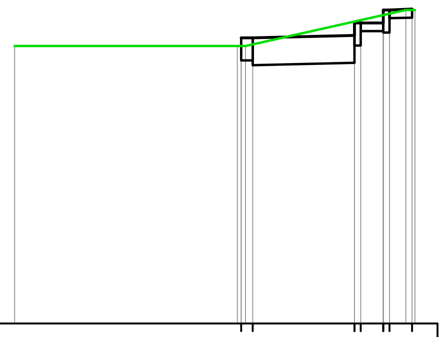

P.P. = 21,00m

RZĘDNE PROJEKTOWANE	24,78 24,78 24,81 24,98 24,98 24,98 25,15 25,15 25,16
RZĘDNE SPODU PROJ. NAWIERZCHNI	24,48 24,48 24,42 24,45 24,68 24,68 24,87 24,87 24,85 24,85 25,04 25,05
RZĘDNE TERENU	24,67 24,67 24,67 24,67 25,15 25,15
ODLEGŁOŚCI	-3,00 -0,05 0,00 0,08 0,15 1,50 1,58 1,88 1,96 2,18 2,26 2,30

PIK. 90,00

Skala pionowa 1:100

Skala pozioma 1:100

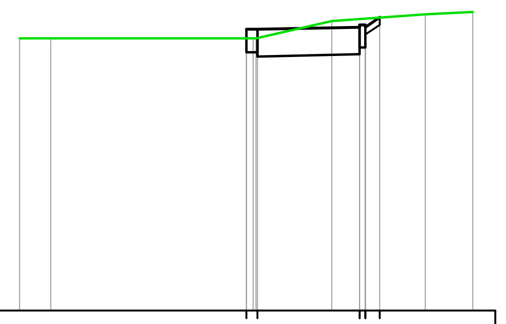

P.P. = 21,00m

RZĘDNE PROJEKTOWANE	24,72 24,72 24,75 24,78 24,78 24,75 24,88
RZĘDNE SPODU PROJ. NAWIERZCHNI	24,42 24,42 24,36 24,39 24,48 24,48
RZĘDNE TERENU	24,60 24,60 24,60 24,60 24,60 24,83 24,92 24,95
ODLEGŁOŚCI	-3,00 -2,59 0,00 0,09 0,13 0,15 1,13 1,50 1,58 1,77 2,37 3,00

PIK. 109,59

Skala pionowa 1:100

Skala pozioma 1:100

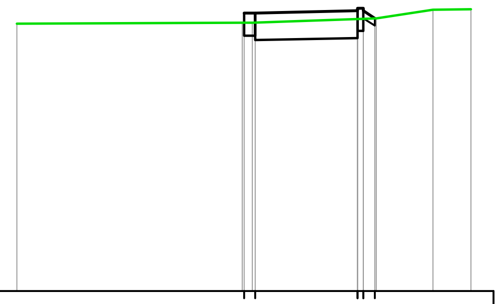

P.P. = 21,00m

RZĘDNE PROJEKTOWANE	24,67 24,67 24,70 24,73 24,73 24,70 24,60
RZĘDNE SPODU PROJ. NAWIERZCHNI	24,37 24,37 24,31 24,34 24,43 24,43
RZĘDNE TERENU	24,53 24,54 24,54 24,60 24,71 24,72
ODLEGŁOŚCI	-3,00 -0,02 0,00 0,11 0,15 1,50 1,58 1,73 1,75 2,50 3,00

PIK. 119,41

Skala pionowa 1:100

Skala pozioma 1:100

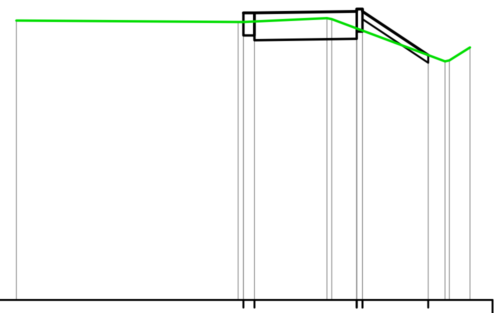

P.P. = 21,00m

RZĘDNE PROJEKTOWANE	24,80 24,80 24,82 24,85 24,85 24,82 24,24
RZĘDNE SPODU PROJ. NAWIERZCHNI	24,50 24,50 24,44 24,46 24,55 24,55
RZĘDNE TERENU	24,70 24,68 24,68 24,73 24,72 24,16 24,17 24,34
ODLEGŁOŚCI	-3,00 -0,07 0,00 0,15 1,11 1,17 1,50 1,58 2,45 2,67 2,73 3,00

PIK. 134,44

Skala pionowa 1:100

Skala pozioma 1:100

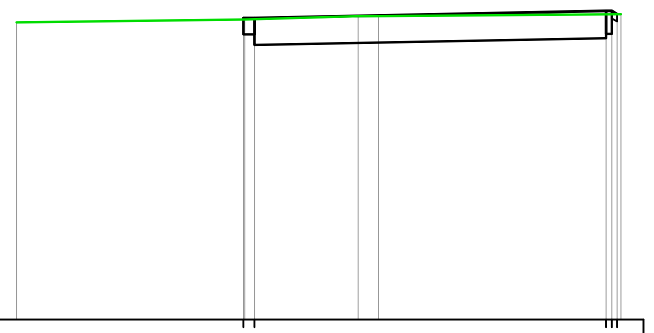

P.P. = 21,00m

RZĘDNE PROJEKTOWANE	24,99 24,99 25,08 25,08 25,04
RZĘDNE SPODU PROJ. NAWIERZCHNI	24,77 24,77 24,63 24,72 24,78 24,78
RZĘDNE TERENU	24,93 24,97 25,01 25,01 25,04
ODLEGŁOŚCI	-3,00 0,00 0,02 0,15 1,52 1,79 4,80 4,88 4,95 5,00

Legenda:
- poziom terenu
- nowa konstrukcja

ELBI

PRACOWNIA PROJEKTOWA "E L B I"
ul. 1-go MAJA 12/20 75-800 KOSZALIN

Temat opracowania:	*Remont chodników w m. Świemino*		
Inwestor:	*Gmina Biesiekierz*		
Branża: *Drogowa*	Tytuł rysunku: *PRZEKROJE POPRZECZNE odc. AB*		
Stanowisko	Imię i nazwisko:	Nr uprawnień:	Podpis: / skala 1:1
Projektował:	mgr inż. Adam Bilczyk	ZAP/0055/POOD/06	Data: 05
Opracował:	mgr inż. Magdalena Krykiska		Nr rys. 4
Sprawdził:	mgr inż. Angelika Elas-Bilczyk	ZAP/0056/POOD/06	